W1

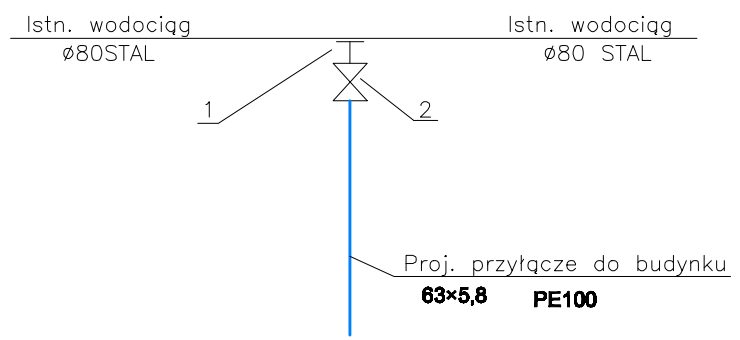

1. Opaska odcinająca HACOM 2", HAWLE – nr kat. 3370
2. Zasuwa do przyłącza domowego 2", HAWLE – nr kat. 2800
   Skrzynka uliczna sztywna HAWLE wg DIN 4056 ø min. 150 mm
   Obudowa do zasuwy HAWLE teleskopowa

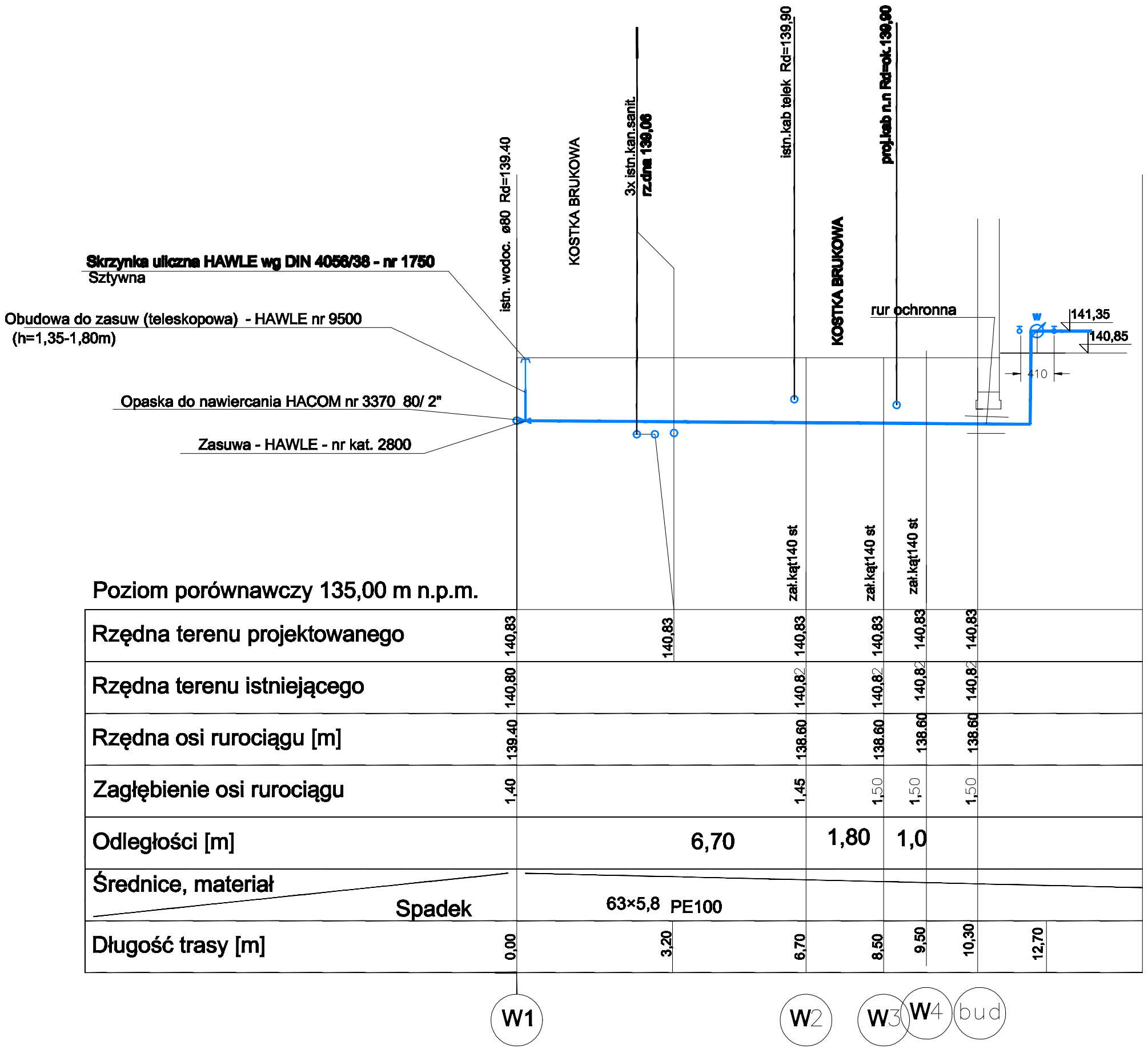

Poziom porównawczy 135,00 m n.p.m.

Rzędna terenu projektowanego	140,83	140,83	140,83	140,83	140,83	140,83	
Rzędna terenu istniejącego	140,80		140,82	140,82	140,82	140,82	
Rzędna osi rurociągu [m]	139.40		138.60	138.60	138.60	138.60	
Zagłębienie osi rurociągu	1,40		1,45	1,50	1,50	1,50	
Odległości [m]		6,70		1,80	1,0		
Średnice, materiał / Spadek		63×5,8 PE100					
Długość trasy [m]	0,00	3,20	6,70	8,50	9,50	10,30	12,70

SZCZEGÓŁ SKRZYNKI ULICZNEJ W TERENIE NIEUTWARDZONYM

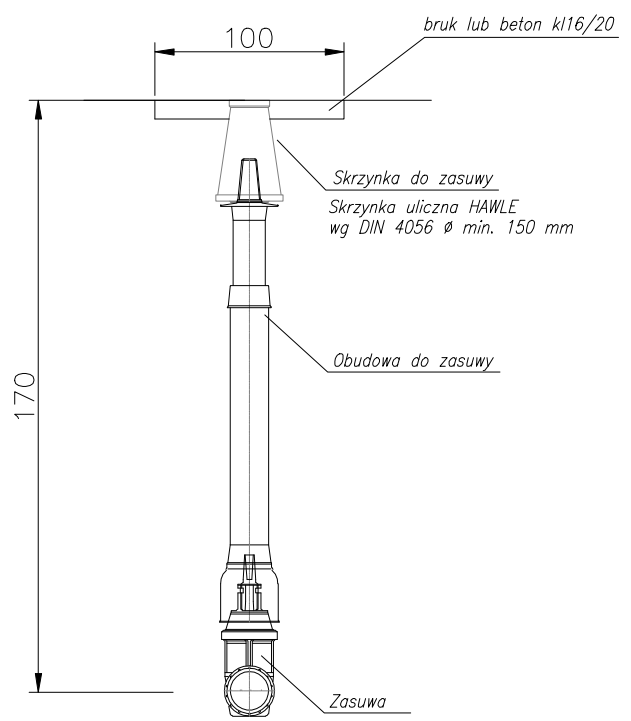

1.Wykonawca przed przystąpieniem do robót zobowiązany jest do zapoznania się ze wszystkimi dokumentacjami branżowymi i budowlanymi.
2.Nie wolno brać wymiaru bezpośrednio z rysunku. Obowiązkiem wykonawcy jest sprawdzenie wymiaru w naturze.W wypadku jakiejkolwiek zmiany lub różnicy zauważonej między projektem a stanem faktycznym wykonawca zobowiązany jest przekazać tę informację do biura projektowego.
3.Roboty budowlano-instalacyjne muszą być prowadzone z równoległą bieżącą koordynacją międzybranżową.
4.W sprawach nie określonych dokumentacją obowiązują:
- warunki techniczne wykonania i odbioru robót budowlano-montażowych (wg Ministerstwa Budownictwa i Instytutu Techniki Budowlanej)
- normy Polskiego Komitetu Normalizacji (P.K.N)
- instrukcje, wytyczne i warunki techniczne producentów i dostawców materiałów budowlano-instalacyjnych.
- przepisy techniczne instytucji kontrolujących jakość materiałów i wykonywanych robót.
5.Rzędne studni należy uwzględnić wg projektu drogowego. W przypadku dużych różnic, zgłosić się do projektanta.
6. W rejonie istniejącego uzbrojenia prace ziemne prowadzić ręcznie.

LEGENDA:

- PROJEKTOWANE PRZYŁĄCZE WODOCIĄGOWE
- TEREN PROJEKTOWANY

SZCZEGÓŁ OZNAKOWANIA WODOCIĄGU

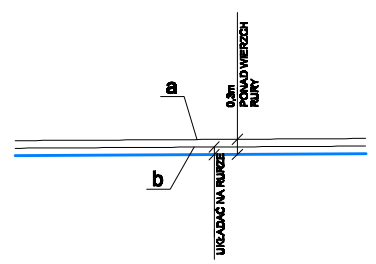

a. Taśma lokalizacyjna - ostrzegawcza
b. Drut miedziany DY min. 1,00mm. - drut należy wprowadzić pod skrzynkę uliczną do zasuw i przymocować do obudowy

POZIOM ± 0,00= 140,85 m n.p.m.

MGR INŻ. ARCH. MICHAŁ DOMAGALSKI, OB. RZECZYPOSPOLITEJ 14/78, 01-397 POZNAŃ, tel. 553 149 828, michaldomagalski@interia.pl

INWESTOR:	Gmina Miasto Sieradz, ul. Plac Wojewódzki 1, 98–200 Sieradz
OBIEKT:	**PRZEBUDOWA TARGOWISKA PRZY UL. JANA PAWŁA II W SIERADZU**
ADRES:	Sieradz, ul.Jana Pawła II, dz. nr 195/275, obręb 16
ZADANIE INWESTYCYJNE:	Projekt zagospodarowania terenu z zabudową pawilonową
FAZA PROJEKTU:	PROJEKT WYKONAWCZY
TREŚĆ RYSUNKU:	**Profil przyłącza wody**
BRANŻA:	SANITARNA

PROJEKTANT:	IMIĘ I NAZWISKO:	PODPIS:	SKALA:
	mgr inż. J.Machowina	442,443/87/Pw	1:100
	mgr inż. M.Machowina–Kapuścińska	WKP/0419/PWOS/15	NR RYSUNKU: IS08